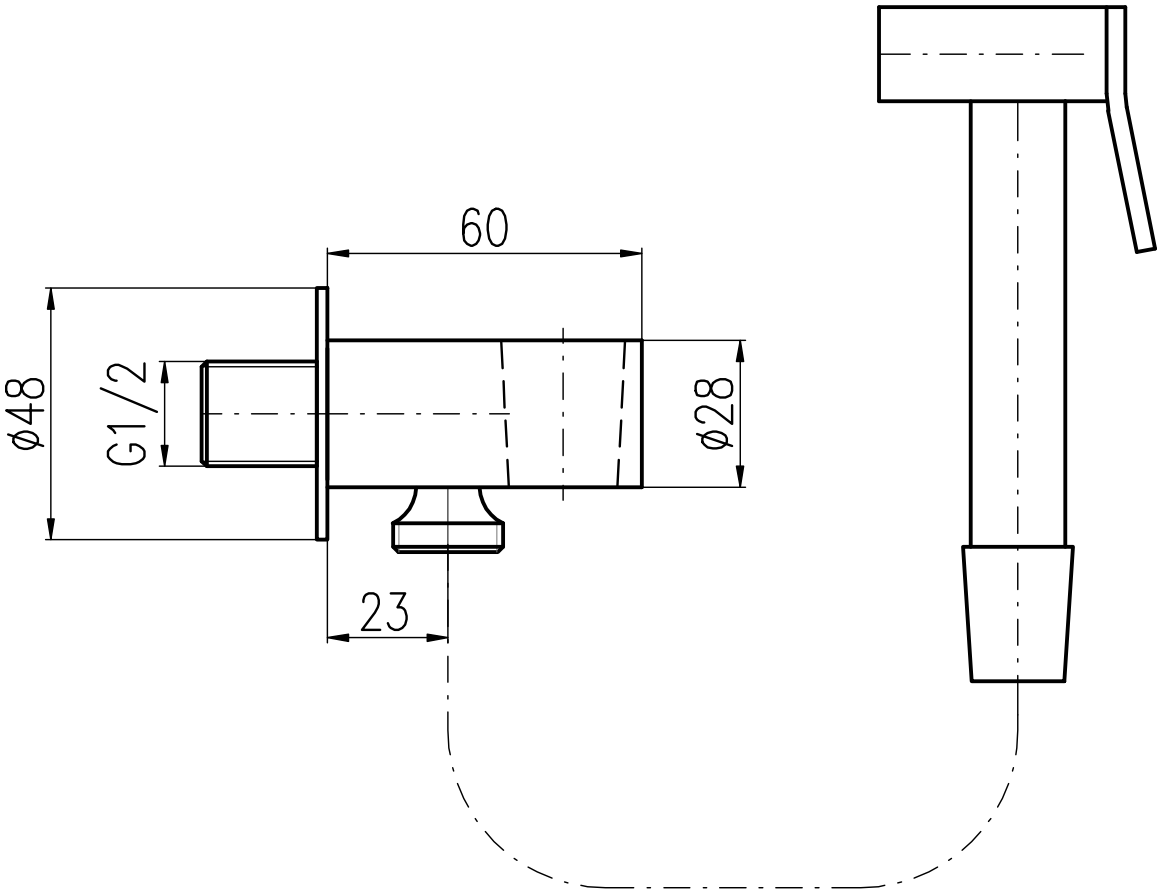
60
ϕ48
G1/2
ϕ28
23

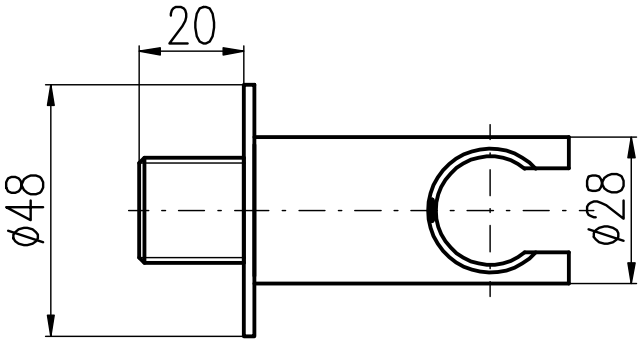
20
ϕ48
ϕ28