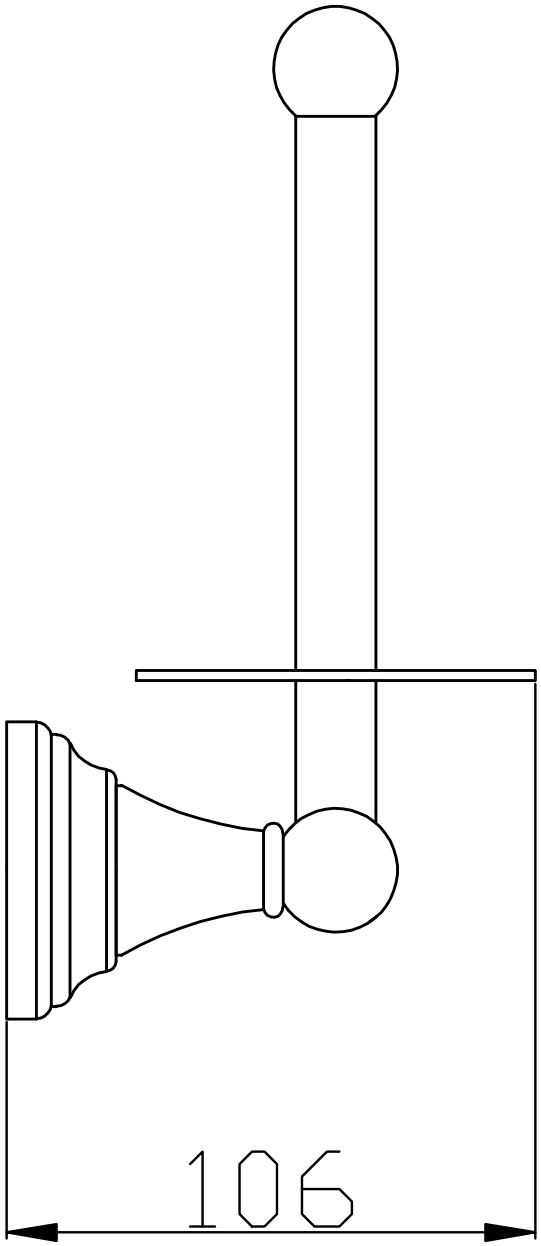
106

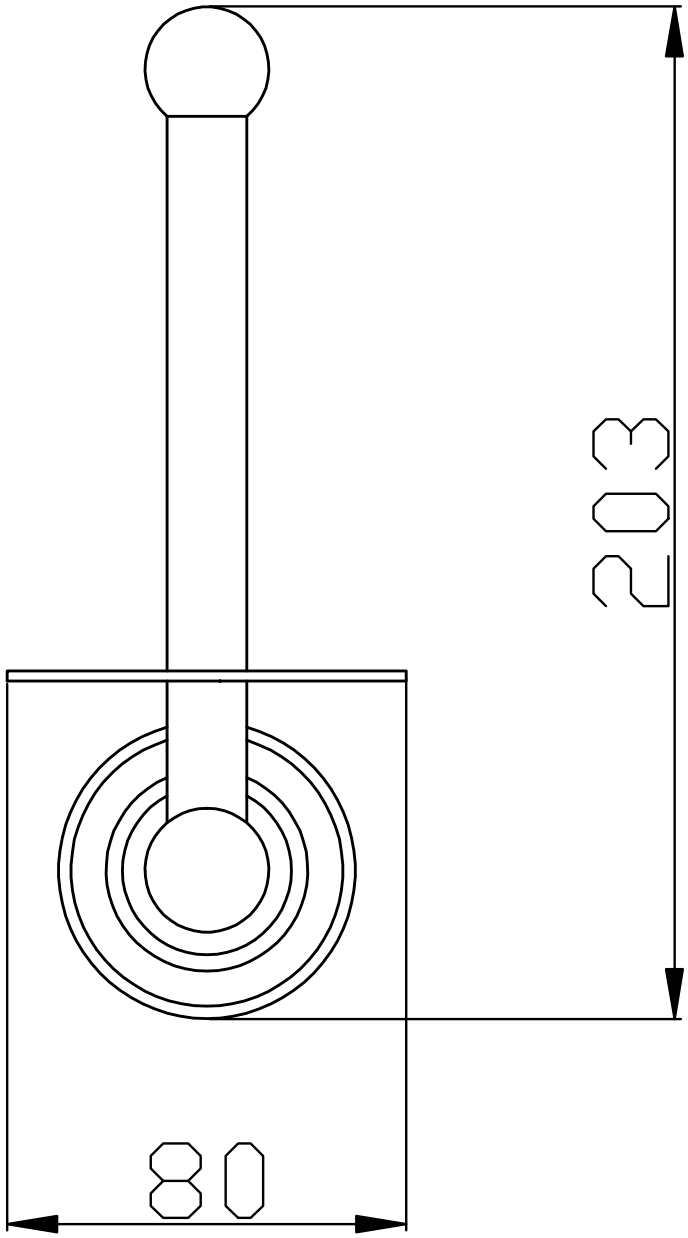
203
80