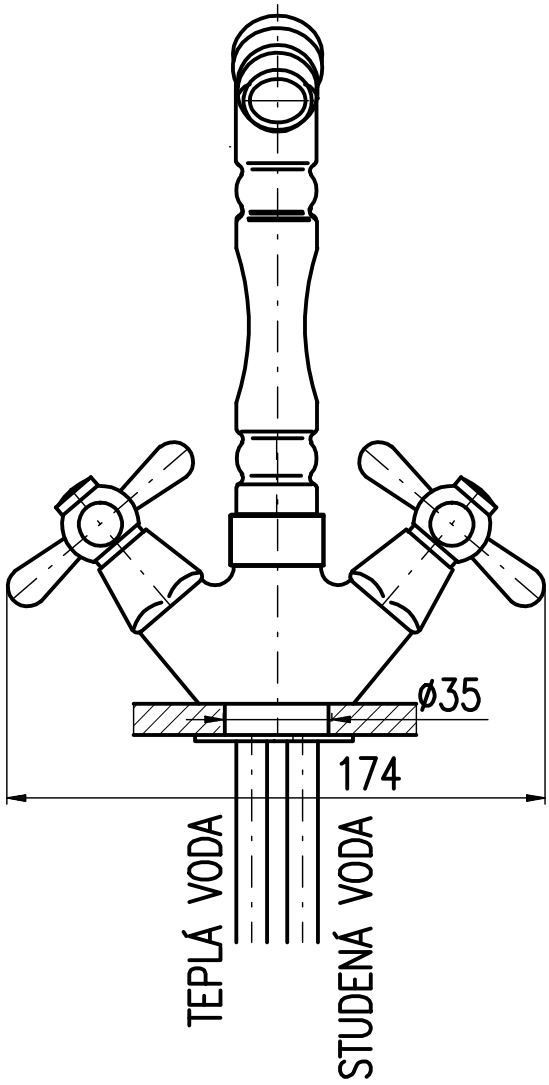
ø35
174
TEPLÁ VODA
STUDENÁ VODA

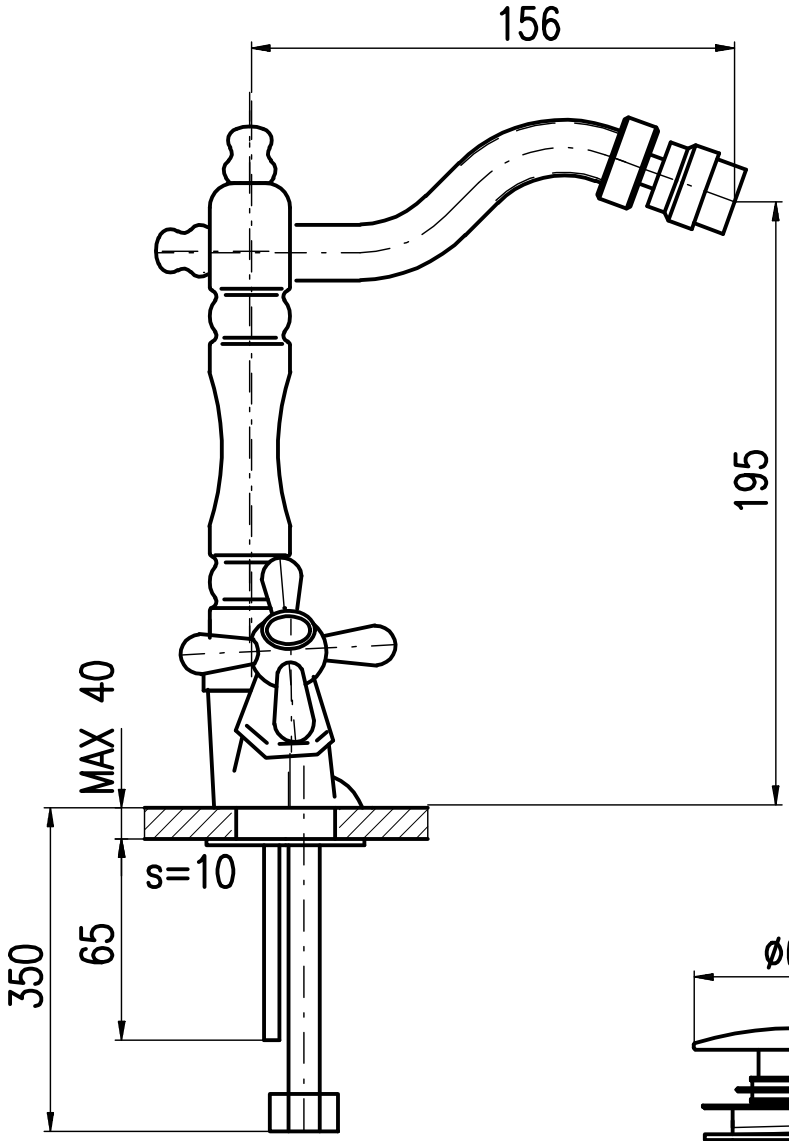
156
195
MAX 40
s=10
65
350

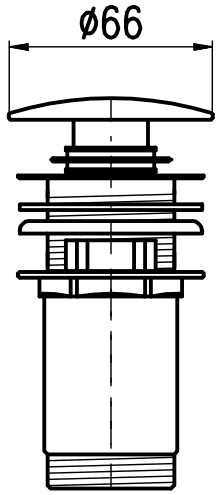
ø66