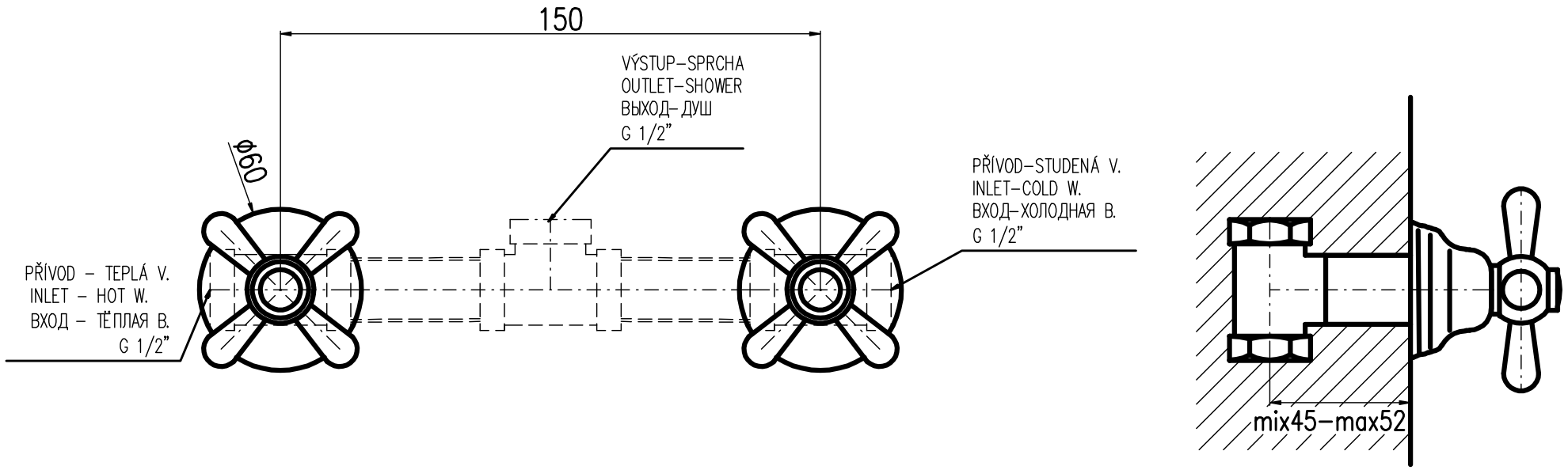
150
VÝSTUP-SPRCHA
OUTLET-SHOWER
ВЫХОД- ДУШ
G 1/2"
Ф60
PŘÍVOD-STUDENÁ V.
INLET-COLD W.
ВХОД-ХОЛОДНАЯ В.
G 1/2"
PŘÍVOD - TEPLÁ V.
INLET - HOT W.
ВХОД - ТЁПЛАЯ В.
G 1/2"
mix45-max52