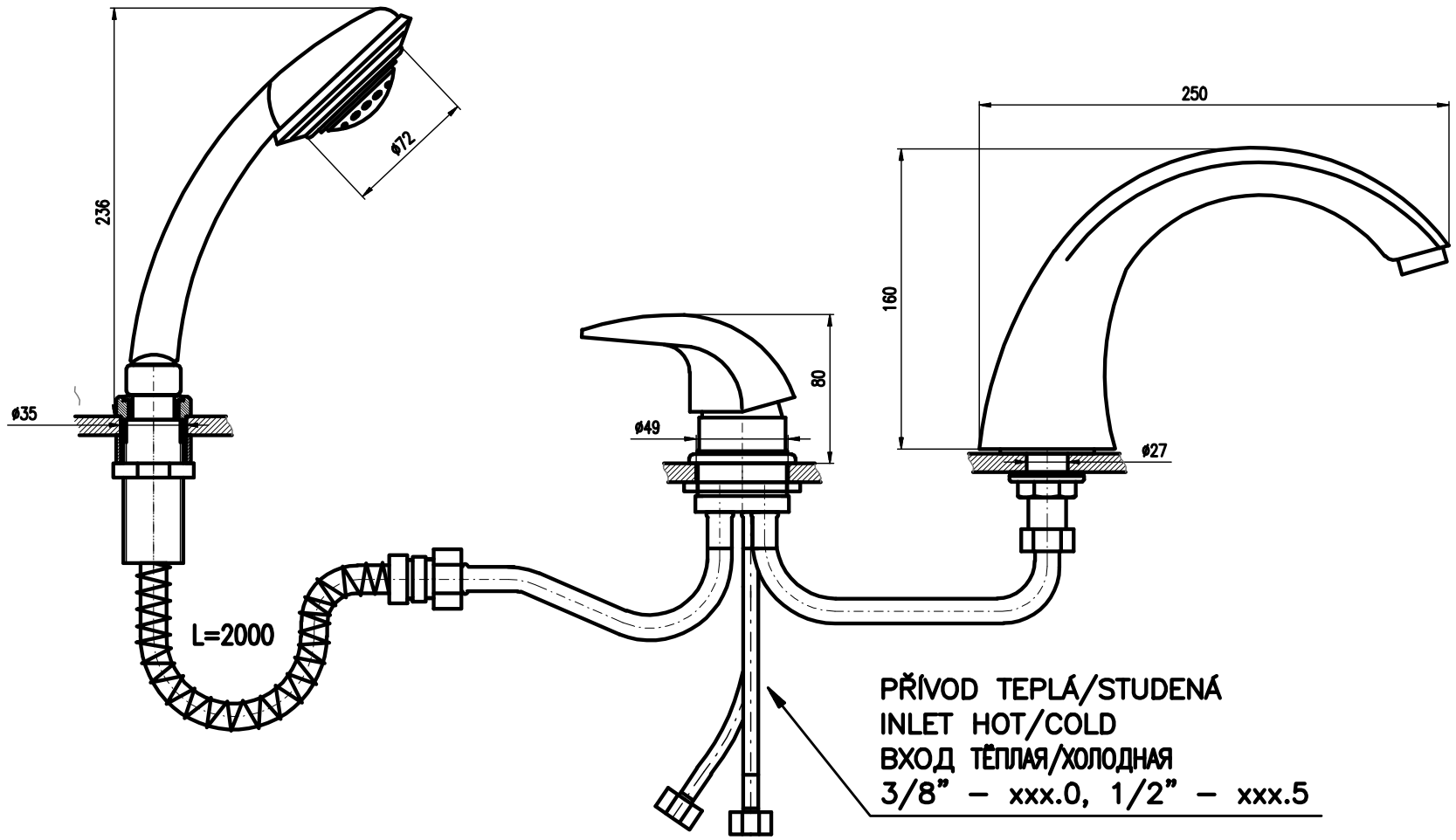
236
ø72
ø35
L=2000
ø49
80
250
160
ø27
PŘÍVOD TEPLÁ/STUDENÁ
INLET HOT/COLD
ВХОД ТЁПЛАЯ/ХОЛОДНАЯ
3/8" – xxx.0, 1/2" – xxx.5