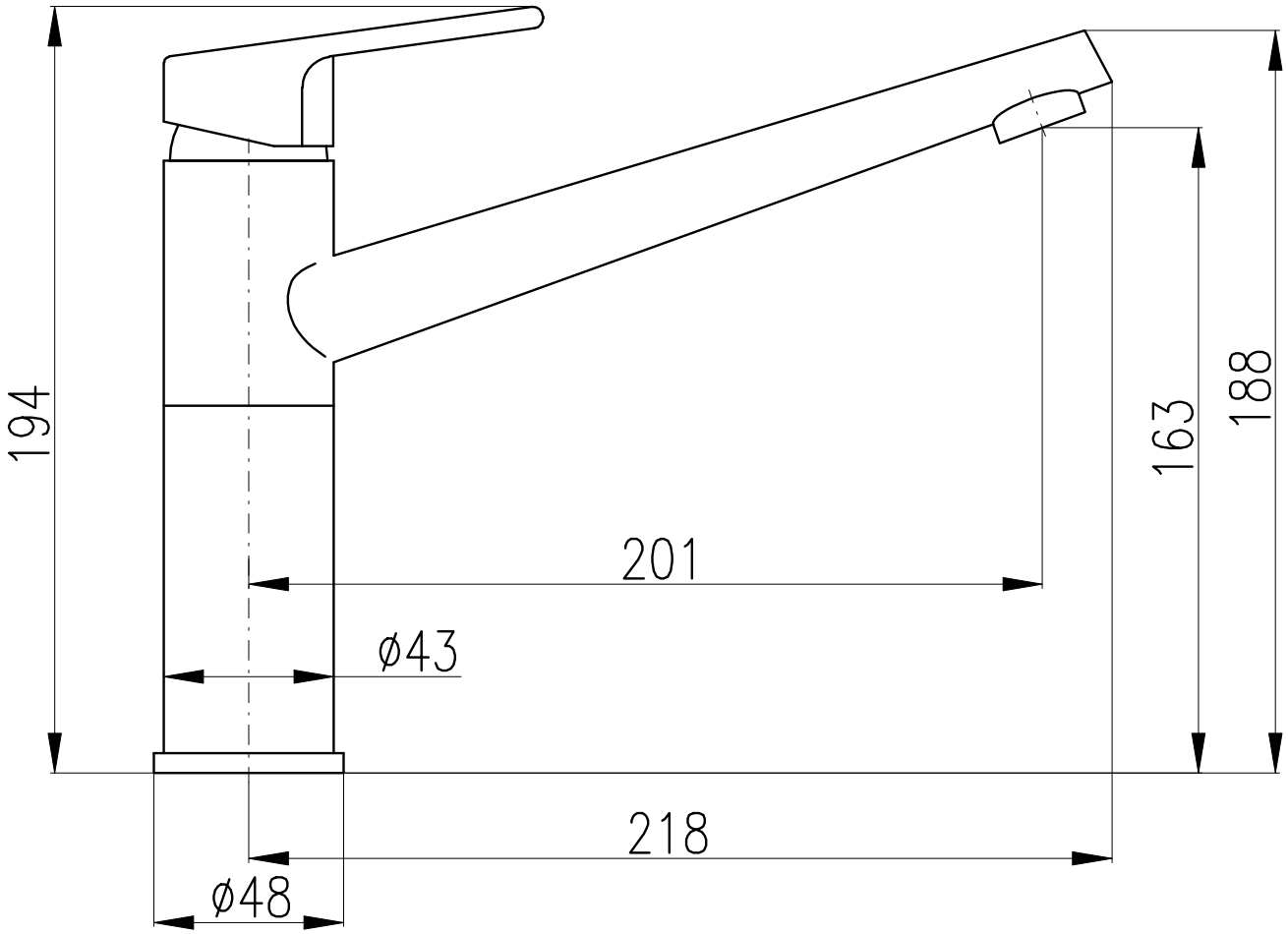
194
201
ø43
163
188
218
ø48