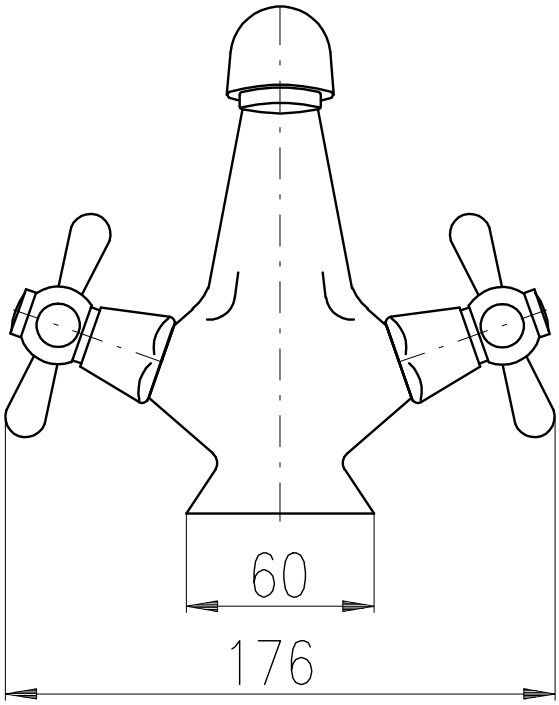
60
176

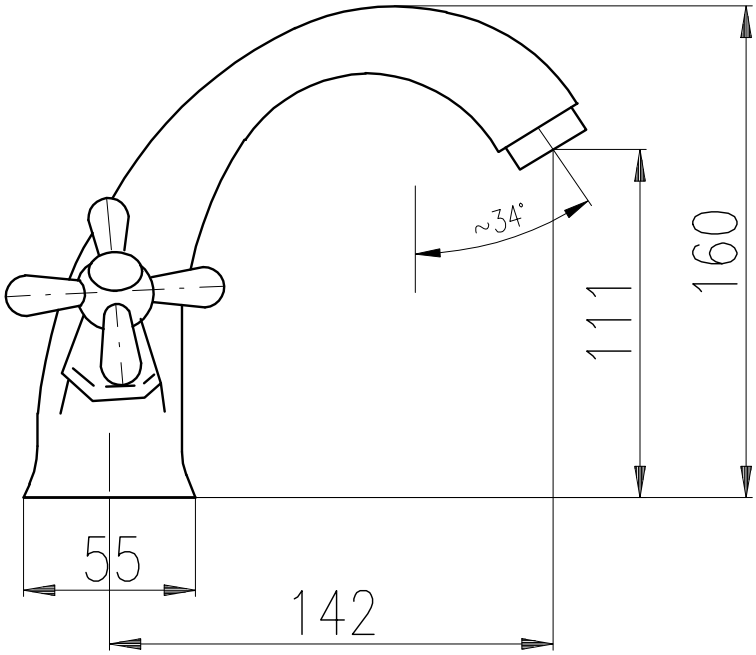
~34°
160
111
55
142